NUEVA LÍNEA DE PROTECTORES DE VOLTAJE CON LA TECNOLOGÍA MÁS RÁPIDA Y AVANZADA

GSM-RE120 / GSM-RE220M / GSM-RE220C

GSM-R120B / GSM-R220B

GSM-RF120B / GSM-RF220B

GSM-M120B / GSM-M220B

Exceline
Excelencia en protección

Exceline
Excelencia en protección

Nos reinventamos para ofrecer:

La tecnología más rápida y avanzada

Nuestros desarrolladores incrementaron la precisión de nuestros protectores (tanto en las mediciones como en el tiempo de desconexión), logrando la identificación de desequilibrios eléctricos en tiempo récord y desconectando automáticamente el equipo protegido ante las fallas.

Exceline
Excelencia en protección

"PROTEGE MÁS, DESCONECTA MENOS"

Esta nueva línea de productos es aún más precisa en la medición de los parámetros eléctricos, brindando una mayor y mejor protección:

1. Disminuye los falsos apagados

El equipo protegido se desconectará cuando el voltaje presente una fluctuación que realmente pueda dañar su equipo.

2. Identifica desequilibrios eléctricos

En tiempo récord desconecta el equipo protegido, evitando daños mayores.

3. Aumento de la confiabilidad ante fallas

Capta con precisión en instantes las fluctuaciones abruptas en el sistema eléctrico.

Exceline
Excelencia en protección

Protectores de Voltaje para Aires Acondicionados y Refrigeración

NUEVO

Modelo	Receptáculo	BTU
GSM-RE120A		18.000
GSM-RE220M		27.000
GSM-RE220C		27.000

Compatible con dos tipos de toma china

3 años GARANTÍA INTERNACIONAL

Exceline
Excelencia en protección

CARACTERÍSTICAS E INNOVACIÓN

Indicadores luminosos

Versátil interruptor lateral de desconexión de la carga

Fabricado con plástico ingenieril doblemente reforzado

Herraje robusto y resistente para soportar el peso del cable

Toma con capacidad de disipación y punto crítico

Exceline
Excelencia en protección

FÁCIL INSTALACIÓN

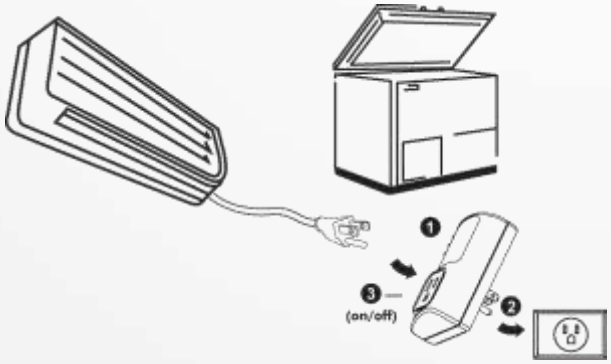

BRINDA PROTECCIÓN CONTRA:

Protección Contra Picos | Protección Contra Alto Voltaje | Protección Contra Apagones | Protección Contra Bajo Voltaje

IDEAL PARA:

- Aires acondicionados tipo split, consola y ventana
- Congeladores, vitrinas, ventiladores de más de ½ HP
- Motores monofásicos en general

Exceline
Excelencia en protección

GSM-RE ESPECIFICACIONES TÉCNICAS

	GSM-RE120A	GSM-RE220M	GSM-RE220C
Voltaje nominal	120 V~	220 V~	220 V~
Sobre Voltaje máximo permitido, fijo	140 V~	264 V~	264 V~
Bajo Voltaje	90 V~	170 V~	170 V~
Capacidad de salida según modelo	1,0 HP, 1800 VA, 15 A @ Cosφ=1, 18.000 BTU	2,0 HP, 4400 VA, 20 A @ Cosφ=1, 27.000 BTU	2,0 HP, 3520 VA, 16 A @ Cosφ=1, 27.000 BTU
Temporizado de desconexión ante una falla	3 s		
Temporizado de conexión, después de una falla de voltaje	3 min		

Exceline
Excelencia en protección

Protectores de Voltaje para Aires Acondicionados y Refrigeración

NUEVO

36.000 BTU
3 HP

18.000 BTU
1.5 HP

3 años GARANTÍA INTERNACIONAL

Exceline
Excelencia en protección

BRINDA PROTECCIÓN CONTRA:

Protección Contra Apagones

Protección Contra Bajo Voltaje

Protección Contra Alto Voltaje

IDEAL PARA:

- Aires acondicionados centrales
- Aires acondicionados de 9, 12, 18, 27 y 36.000 BTU
- Vitrinas comerciales
- Refrigeración

CARACTERÍSTICAS:

- ✓ Conexión por bornera
- ✓ Tapa de seguridad que evita manipulaciones no autorizadas
- ✓ Disminuye el riesgo eléctrico
- ✓ Cuenta con perillas de ajuste de voltaje y tiempo de reconexión
- ✓ Protección contra ciclado corto
- ✓ Interruptor lateral de ON/OFF
- ✓ Permite el arranque secuencial de varios equipos

3 años GARANTÍA INTERNACIONAL

DIAGRAMA DE CONEXIÓN

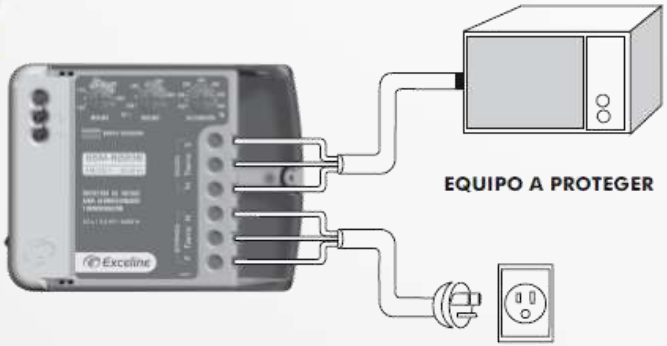

APLICACIÓN EN AIRES ACONDICIONADOS
DE VENTANA HASTA 36.000 BTU

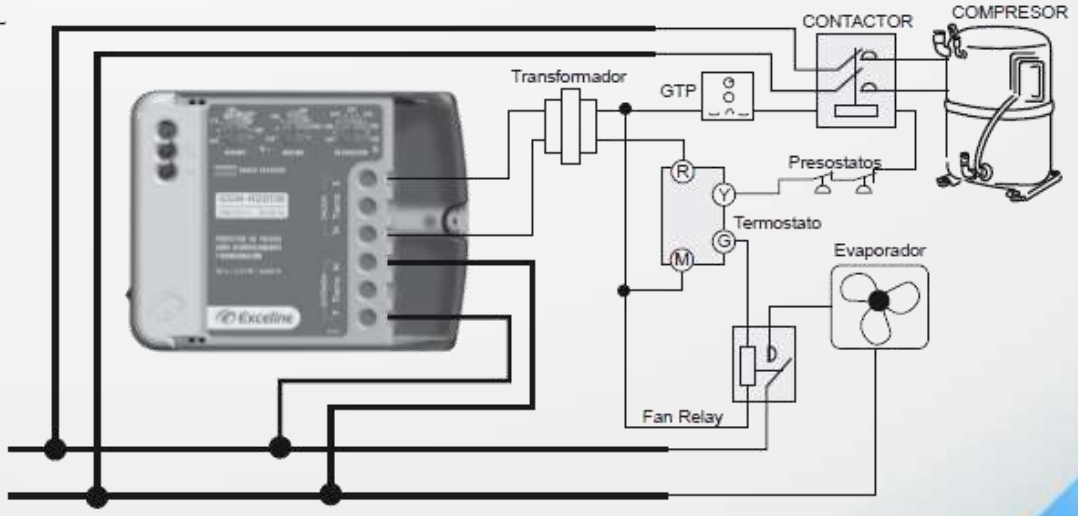

APLICACIÓN EN AIRES ACONDICIONADOS
MAYORES DE 36.000 BTU

Exceline
Excelencia en protección

GSM-RB ESPECIFICACIONES TÉCNICAS

	GSM-R120B	GSM-R220B
Voltaje nominal	120 V~	208 y 220 V~
Ajuste de mínimo voltaje permitido	90-115 V~	165-210 V~
Ajuste de máximo voltaje permitido	125-145 V~	230-265 V~
Capacidad de salida	1,5 HP / 3 600 VA / 20 FLA / 30 A @ Cos φ =1 18.000 BTU	3 HP / 6 600 VA / 20 FLA / 30 A @ Cos φ =1 36.000 BTU
Temporizado de desconexión ante una falla	3 s	
Ajuste de temporizado de conexión de la carga	180-300 s	

Exceline
Excelencia en protección

Protectores de Voltaje para Compresores Monofásicos

NUEVO

36.000 BTU
3 HP

18.000 BTU
1.5 HP

3 años GARANTÍA INTERNACIONAL

Exceline
Excelencia en protección

BRINDA PROTECCIÓN CONTRA:

Protección Contra Apagones

Protección Contra Bajo Voltaje

Protección Contra Alto Voltaje

IDEAL PARA:

- Compresores
- Aires acondicionados centrales
- Vitrinas comerciales
- Refrigeración

CARACTERÍSTICAS:

- ✓ Conexión por bornera
- ✓ Tapa de seguridad que evita manipulaciones no autorizadas
- ✓ Disminuye el riesgo eléctrico
- ✓ Protección contra ciclado corto
- ✓ Interruptor lateral de ON/OFF
- ✓ Permite el arranque secuencial de varios equipos

3 años GARANTÍA INTERNACIONAL

DIAGRAMA DE CONEXIÓN

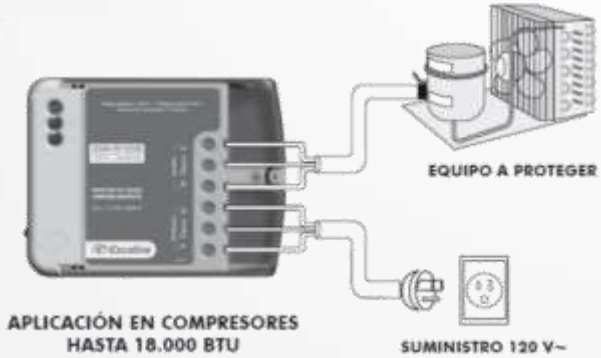

APLICACIÓN EN COMPRESORES
HASTA 18.000 BTU

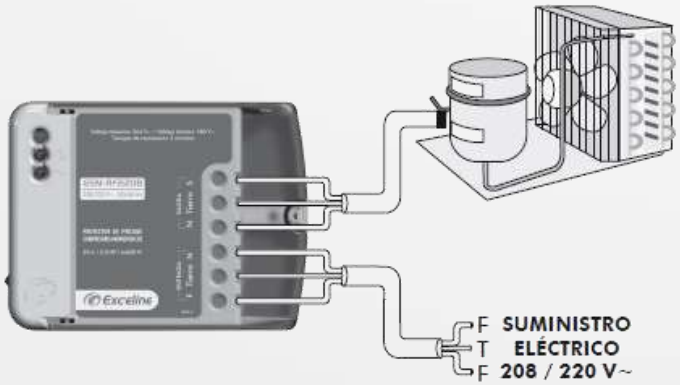

APLICACIÓN EN COMPRESORES
HASTA 36.000 BTU

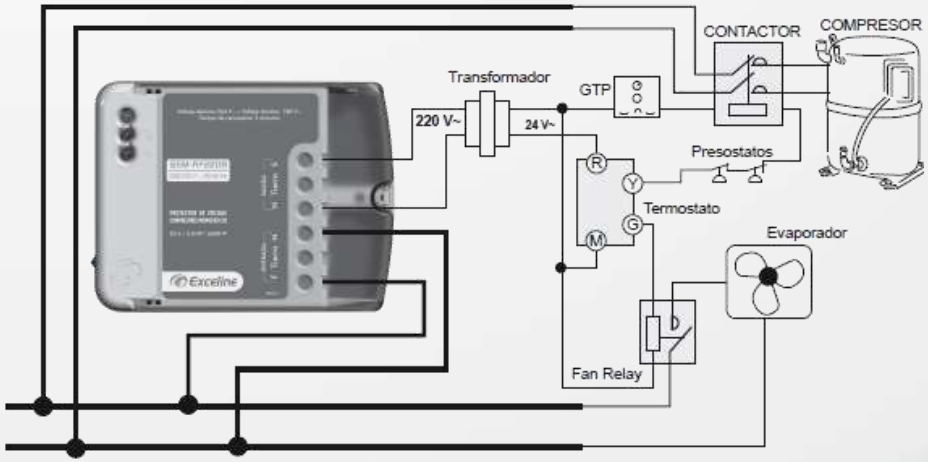

APLICACIÓN EN COMPRESORES
MAYORES DE 3,0 HP CON CONTACTOR

Exceline
Excelencia en protección

GSM-RF B ESPECIFICACIONES TÉCNICAS

	GSM-RF120B	GSM-RF220B
Voltaje nominal	120 V~	208-220 V~
Voltaje mínimo permitido	Fijo 94 V~	Fijo 180 V~
Voltaje máximo permitido	Fijo 140 V~	Fijo 264 V~
Capacidad de salida	1,5 HP/3600 VA/20 FLA/30 A@Cos φ =1 18.000 BTU	3 HP/6600 VA/20 FLA/30 A@Cos φ =1 36.000 BTU
Temporizado de desconexión ante una falla	3 s	
Temporizado de conexión de la carga	3 min	

Exceline
Excelencia en protección

Protectores de Voltaje para Motores Monofásicos

NUEVO

3 HP

1.5 HP

3 años GARANTÍA INTERNACIONAL

Exceline
Excelencia en protección

BRINDA PROTECCIÓN CONTRA:

Protección Contra Bajo Voltaje

Protección Contra Alto Voltaje

IDEAL PARA:

- Motores
- Extractores
- Bombas de agua
- Máquinas y herramientas
- Puertas automáticas

CARACTERÍSTICAS:

- ✓ Conexión por bornera
- ✓ Tapa de seguridad que evita manipulaciones no autorizadas
- ✓ Disminuye el riesgo eléctrico
- ✓ Interruptor lateral de ON/OFF
- ✓ Permite el arranque secuencial de varios equipos

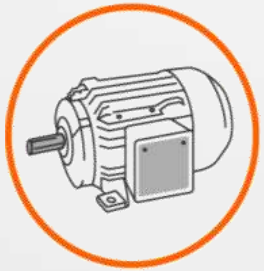

3 años GARANTÍA INTERNACIONAL

DIAGRAMA DE CONEXIÓN

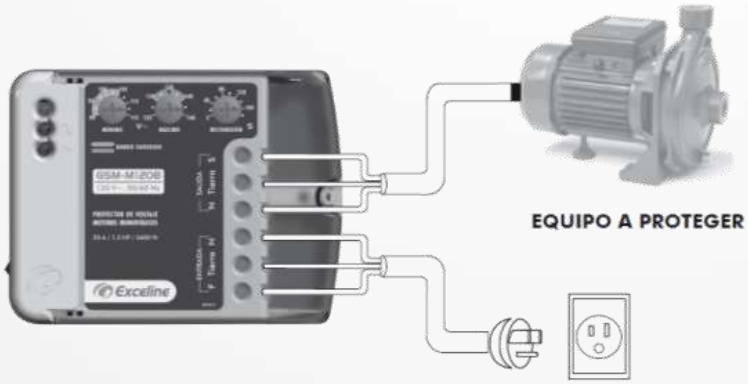

APLICACIÓN EN MOTORES HASTA 1,5 HP

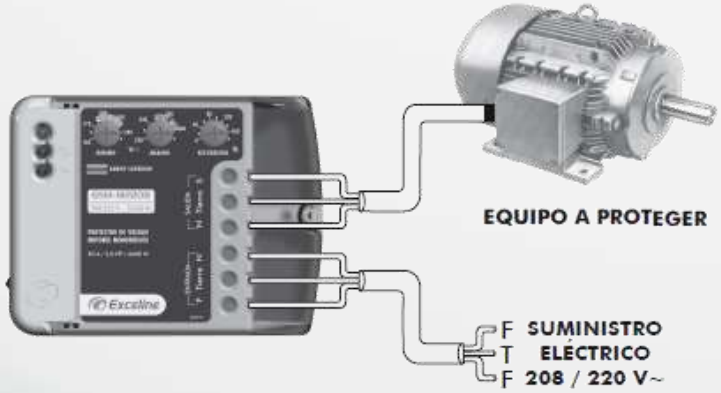

APLICACIÓN EN MOTORES HASTA 3,0 HP

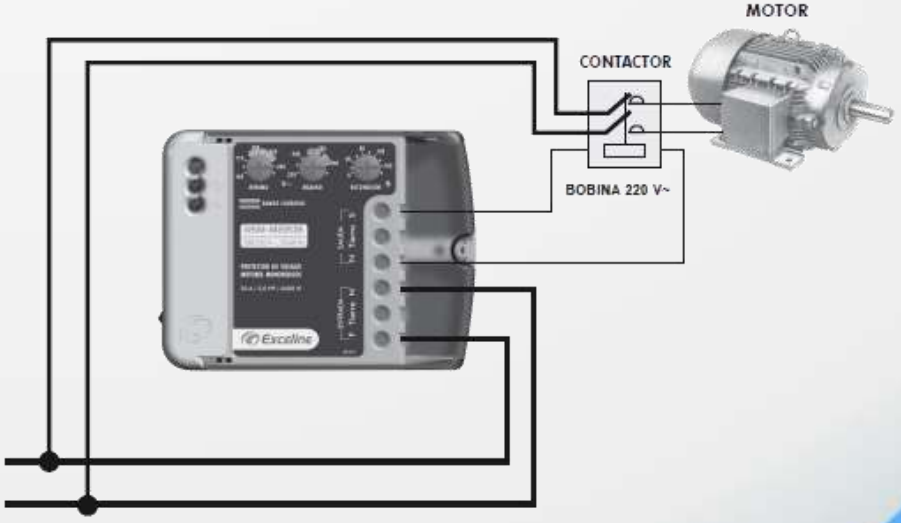

APLICACIÓN EN MOTORES
MAYORES DE 3,0 HP CON CONTACTOR

Exceline
Excelencia en protección

GSM-M ESPECIFICACIONES TÉCNICAS

	GSM-M120B	GSM-M220B
Voltaje nominal	120 V~	208 y 220 V~
Ajuste de mínimo voltaje permitido	90 - 115 V~	165 - 210 V~
Ajuste de máximo voltaje permitido	125 - 145 V~	230 - 265 V~
Capacidad de salida	1,5 HP/3600 VA/20 FLA/30 A@Cos φ =1	3 HP/6600 VA/20 FLA/30 A@Cos φ =1
Temporizado de desconexión ante una falla	3 s	
Ajuste de temporizado de conexión de la carga	5-180 s	

Exceline
Excelencia en protección

¿POR QUÉ *Exceline*?

- ✓ Calidad
- ✓ Garantía
- ✓ Soporte Técnico
- ✓ Asesoría postventa
- ✓ Versatilidad
- ✓ Confiabilidad
- ✓ Robustez

3 años GARANTÍA INTERNACIONAL

0800 PROTEJA 7768352

www.genteca.com.ve